COMACCHIO

DRILLING HI-TECH

PERFORATRICE IDRAULICA SU ESCAVATORE

FOREUSE HYDRAULIQUE SUR EXCAVATRICE

HYDRAULIC DRILL RIGS ON EXCAVATOR

HYDRAULISCHE BOHRMASCHINE AUF BAGGER

MC-E

MC-E

Perforatrice Idraulica
Hydraulic drill rig

La linea **MC-E** comprende una serie di perforatrici idrauliche installate su escavatori idraulici cingolati principalmente utilizzate per opere di consolidamento e ancoraggi mediante l'impiego di tutti i sistemi di perforazione del tipo a rotazione e a rotopercussione.

The series **MC-E** includes a variety of hydraulic drilling rigs installed on hydraulic crawler excavator used mainly for ground consolidation works and anchor drilling using all rotary and/or rotary percussion drilling system.

MC-E 12 R

MC-E 25 R

MC-E 30 R

MC-E 45 C

MC-E

Foreuse Hydraulique
Hydraulische Bohrmaschine

La série **MC-E** comprend une variété de foreuses hydrauliques installées sur excavatrices hydrauliques sur chenilles, adaptées pour les travaux speciaux de génie civil tel que micropieux et ancorages par l'emploi de tous les systèmes de perforacion de type à rotation et/ou rotopercussion.

Die Baureihe **MC-E** bietet eine Vielfalt von hydraulischen Bohrgeräten auf bagger besonders für Mikropfähle, Verankerungen und Verfestigungen, durch Anwendung aller Dreh- und/oder Drehschlag Bohrungs-vorrichtungen

MC-E

Dati Tecnici
Technical Data

				MC-E 12 R	MC-E 25 R
Mast	**Mast**	**Mat**	**Lafette**		
Corsa utile	Feed stroke	Course utile	Vorschub	2.050 mm / 6,7 ft	3.540mm / 11,6ft
Lunghezza totale	Total length	Longueur totale	Gesamtlänge	2.873 mm / 9,4 ft	4.940 mm / 16,2 ft
Forza di spinta	Feed force	Poussée	Vorschubkraft	1.200 daN / 2,697 lbs	2.500 daN / 5,618 lbs
Forza di tiro	Retract force	Traction	Rückzugskraft	1.200 daN / 2,697 lbs	2.500 daN / 5,618 lbs
Testa di rotazione	**Rotary head**	**Tête de rotation**	**Drehkopf**		
Marce	Gears	Vitesses	Schaltstufe	2	2/4
Coppia max.	Max torque	Couple max.	Drehmoment max.	220 - 300 daN*m 1,622 - 2,212 lb*ft	200 - 380 daN*m 1,475 - 2,802 lb*ft
Giri max.	Max speed	Vitesse max.	Drehzahl max.	80 -120 rpm	60 - 500 rpm
Passaggio testa	Head passage	Passege de la tete	Drehkopfdurchgang		
Passaggio girevole	Swivel passage	Passage joint tournant	Spülkopfdurchgang	1"	1"
Martello idraulico	**Hydraulic drifter**	**Marteau hydraulique**	**Hydraulikhammer**		
Tipo	Type	Tiype	Typ		HD 2004
Morse	**Clamps**	**Mors**	**Klemm**		
Diametro min. di presa	Min. handing	Tige/diamètre min.	Durchmesser min.	45 mm / 1,8 in	45 mm / 1,8 in
Diametro max. di presa	Max. handing	Tige/diamètre max.	Durchmesser max.	185 mm / 7,4 ft	170 mm / 6,8 ft
Forza di chiusura	Clamping force	Force de serrage	Klemmkraft	130 KN / 29,225 lbs	130 KN / 29,225 lbs
Coppia svitaggio	Breaking torque	Couple de deserrage	Brechvorrichtung		800 daN*m / 5,898 lb*ft
Argano	**Winch**	**Treuil**	**Seilwinde**		
Tiro max.	Max line pull	Force de levage	max. Zugkraft		
Capacità fune	Drum capacity	Câble au tambour	Seillänge		
Velocità fune	Rope speed	Vitesse au retrait	Seilgeschwindigkeit		
Diametro fune	Rope diameter	Diamètre du câble	Seildurchmesser		
Peso	**Weight**	**Poids**	**Gewicht**	350 - 450 kg 770 - 990 lbs	1.300 - 1.500 kg 2,860 - 3,300 lbs

Opzioni ed Accessori - Options and Accessories

Argano di servizio	Hydraulic winch	Treuil Hydraulique	Hydraulische Seilwinde		
Pompa schiumogeno	Foam pump	Pompe à mousse	Schaumpumpe		
Lubrificatore di linea	D.T.H. lubricator	Graisseur de ligne	Schmiersystem	●	●

Martelli idraulici - Hydraulic drifters
Marteau hydraulique - Hydraulikhammer

	Marce Gears Vitesses Schaltstufe	Coppia max Max tourque Couple max Drehmoment max.	Giri max. Max speed Vitesse max. Drehzahl max. (rpm)	Energia battuta Impact energy Energie par coups Einzelschlagenergie (Nm)	Frequenza Frequency Fréquence Schlagfrequenz (min⁻¹)
HD 2004	2	160 - 290 - 440 daNm 1,179 - 2,137 - 3,242 lb*ft	200 - 110 - 72	250	2500
HD 4010	2	690 - 870 - 1100 daNm 5,084 - 6,410 - 8,105 lb*ft	138 - 110 - 86	500	2400
HD 5012	2 (3)	720 - 1000 - 1410 daNm 2,310 - 7,375 - 10,400 lb*ft	132 - 86 - 68 - (192 - 136)	650	2300

MC-E

Caractéristiques Techniques
Technische Daten

MC-E 30 R	MC-E 45 C	MC-E 45 R	MC-E 60 R
3.000 mm / 9,8 ft	3.500 mm / 11,4 ft	1.650 - 3.500mm 5,4 ft - 11,4 ft	2.500 - 4.000 mm 8,2 ft - 13,1 ft
4.700 mm / 15,4 ft	5.750 mm / 18,8ft	3.000 - 4.850mm 9,8 ft - 15,9 ft	4.200 - 5.700 mm 13,7 ft - 18,6 ft
3.000 daN / 6,741 lbs	2.750 daN / 6,180 lbs	4.500 daN / 10,110 lbs	6.000 daN / 13,482 lbs
3.000 daN / 6,741 lbs	4.500 daN / 10,110 lbs	4.500 daN / 10,110 lbs	6.000 daN / 13,482 lbs
2/3	2/4	2/3	6
450 - 750 daN*m 3,318 - 5,530 lb*ft	200 - 380 daN*m 1,475 - 2,802 lb*ft	450 - 930 daN*m 3,318 - 6,857 lb*ft	170 - 1.100 daN*m 1,253 - 8,110 lb*ft
140 - 410 rpm	60 - 500 rpm	140 - 410 rpm	60 - 420 rpm
			78 mm
1" 1/2	1"	1" 1/2	1" 1/2
HD 2004	HD2004 / HD4010	HD2004 / HD4010	HD2004 / HD4010 / HD5012
45 mm / 1,8 in	45 mm / 1,8 in	45 mm / 1,8 in	45 mm / 1,8 in
220 mm / 8,8 ft	170 mm / 6,8 ft	260 mm / 10,4 ft	300 mm / 12 ft
180 KN / 40,465 lbs	130 KN / 29,225 lbs	180 KN / 40,465 lbs	180 KN / 40,465 lbs
1.500 daN*m / 11,058 lb*ft		1.500 daN*m / 11,058 lb*ft	1.500 daN*m / 11,058 lb*ft
1.000 daN / 2,248 lbs		1.000 daN / 2,248 lbs	2.000 daN / 4,500 lbs
48 m / 157 ft		48 m / 157 ft	50 m / 164 ft
40 m/min - 130 ft/min		40 m/min 130 ft/min	30 m/min 98,4 ft/min
8 mm / 0,31 in		8 mm / 0,31 in	10 mm / 0,39 in
2.300 - 2.700 kg 5,070 - 5,950 lbs	2.200 - 2.400 kg 4,850 - 5,200 lbs	2.000 - 2.200 kg 3,300 - 4,850 lbs	6.400 - 7.400 kg 14,100 - 16,300 lbs

Options et Accessoires - Optionen und Zubehör

●		●	●
		●	●
●	●	●	●

MC-E 12R

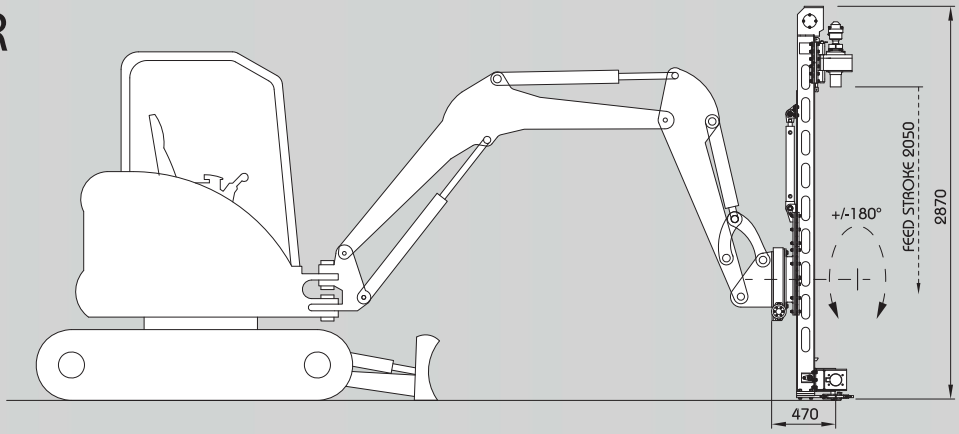

MC-E 25R

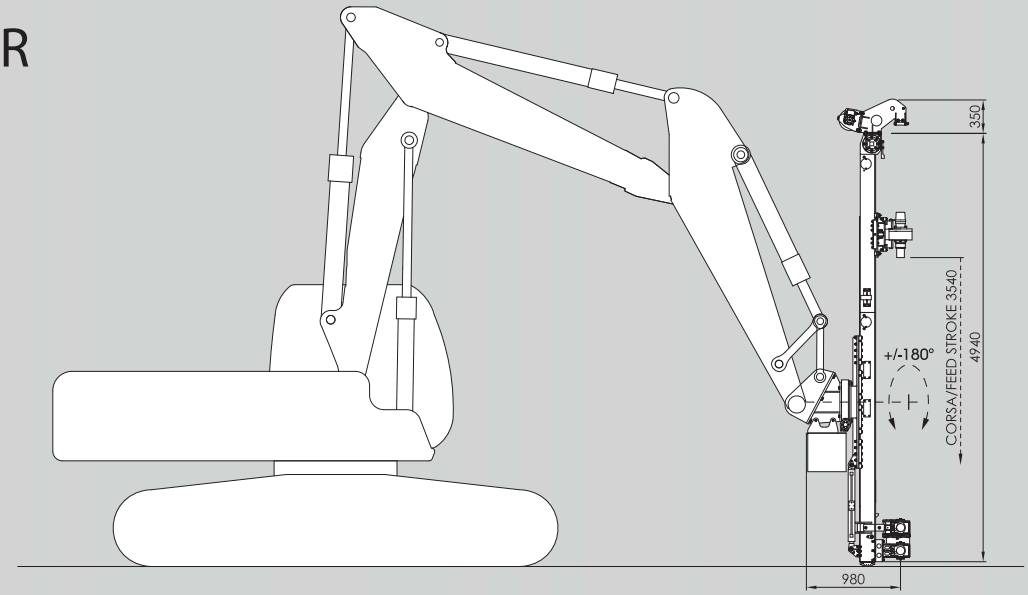

MC-E 30R

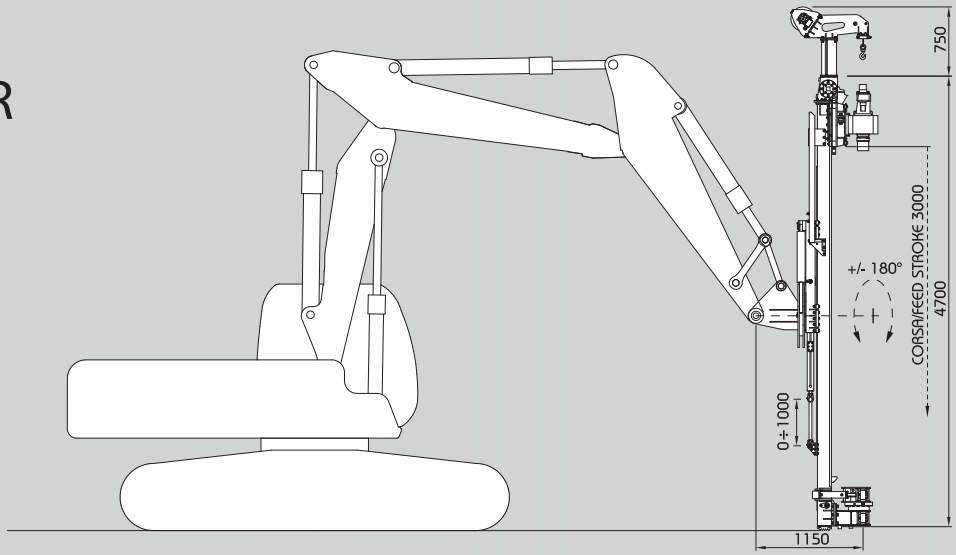

MC-E 45 C

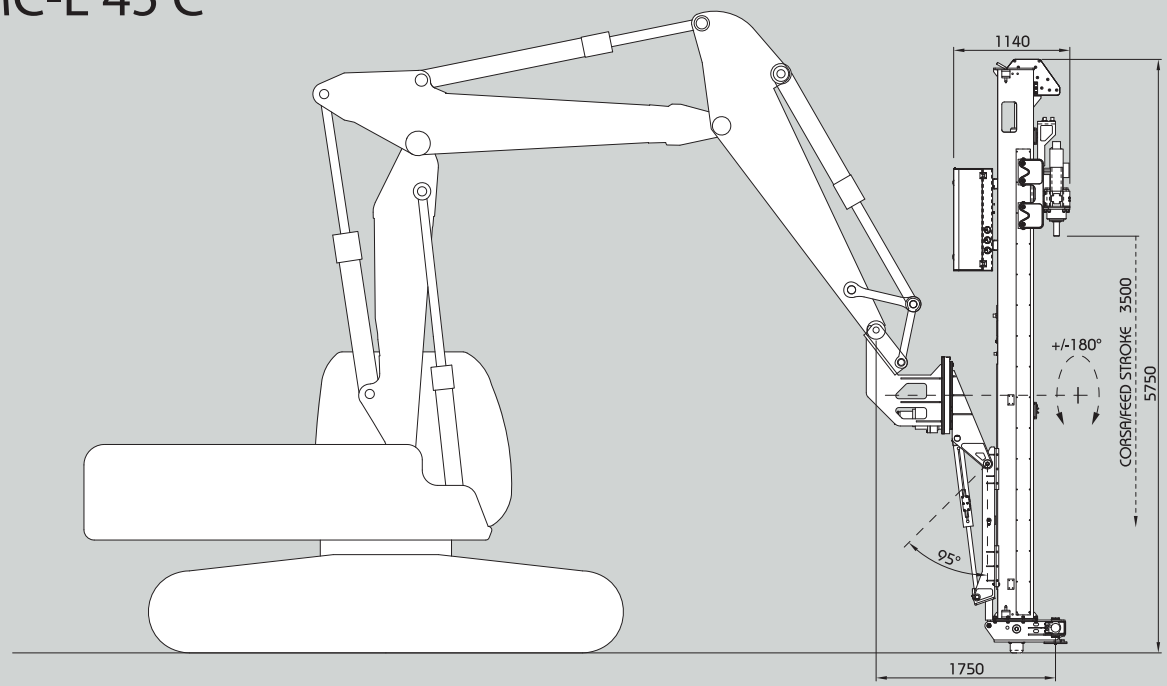

MC-E 45 R

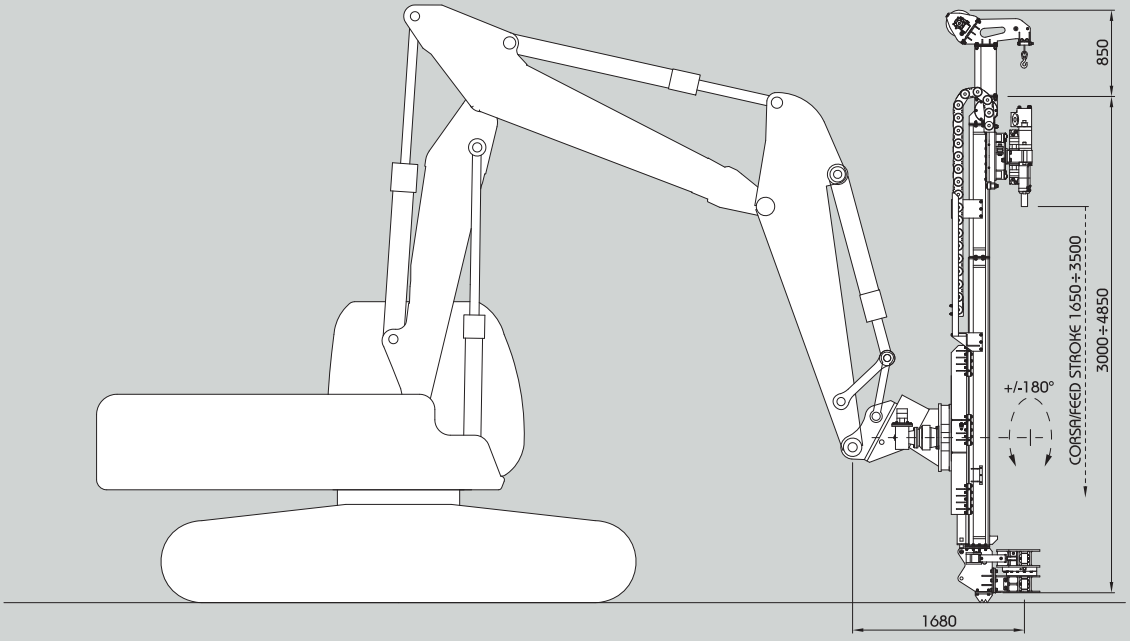

MC-E

Dimensioni di ingombro - Overall dimensions
Dimensions - Aussenabmessungen

Studio Rubin Galliera Veneta (PD) - Printed 05-2013

MC-E 60R

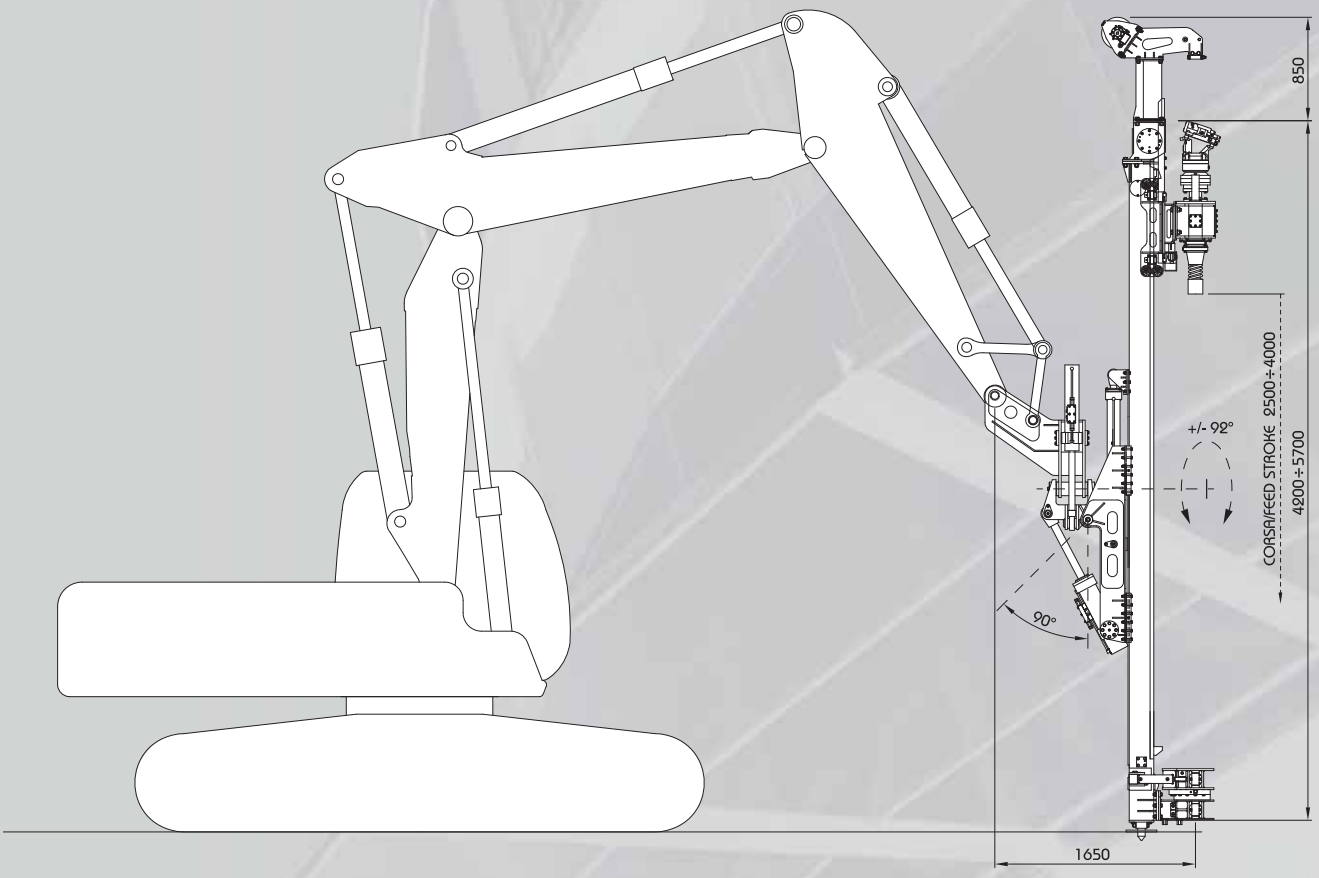

I dati tecnici riportati sono indicativi, la COMACCHIO si riserva il diritto di modificarli opportunamente senza preavviso.

Specifications shown are only indicative. COMACCHIO reserves the right to alter them if necessary without prior notice.

Les données techniques sont précisées à titre indicatif, COMACCHIO se réserve le droit de les modifier à sa convenance sans avis préalable.

Die angegebenen Daten sind Richtwerte. Die firma COMACCHIO behält sich das Recht vor, sie im Bedarfsfall ohne Vorankündigung zu ändern.

COMACCHIO
DRILLING HI-TECH

Comacchio s.r.l.
Via Callalta, 24/B - 31039 Riese Pio X (TV) (Italy)
Tel +39 0423 7585 - Fax + 39 0423 755592
e-mail: sales@comacchio-industries.it
web site: www.comacchio-industries.it